

ELEGANT

ФАСАДЫ ИЗ АЛЮМИНИЕВОГО ПРОФИЛЯ С УЗКОЙ РУЧКОЙ

Фасады из профиля ELEGANT выглядят легкими, стильными и аккуратными и позволяют воплощать в жизнь различные дизайнерские идеи.

Собственное производство фасадов «под ключ». Запрашивайте калькулятор расчета фасадов со вставкой из экокожи у Вашего менеджера или по почте magazin@norkpalm.ru

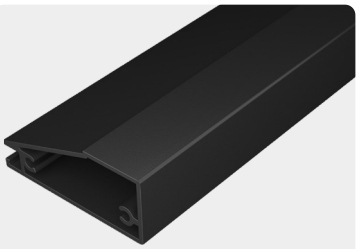

ВЕРТИКАЛЬНЫЙ ПРОФИЛЬ

2600 мм

или в индивидуальном размере.



ГОРИЗОНТАЛЬНЫЙ ПРОФИЛЬ

доступен в четырёх стандартных размерах:

296, 446, 496 и 596 мм

или в индивидуальном размере.

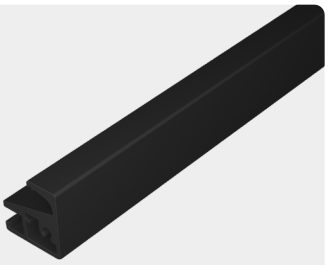

ПРОФИЛЬ-РУЧКА

2600 мм

или в индивидуальном размере.

ЦВЕТОВАЯ ПАЛИТРА (ПОКРАСКА)



Тёмно-оливковый .Ol

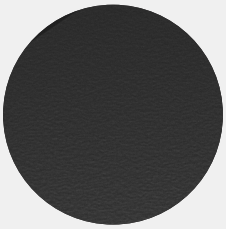

Антрацит .A

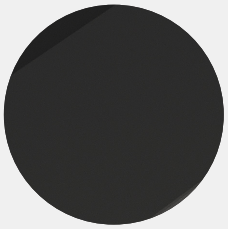

Неро .NE

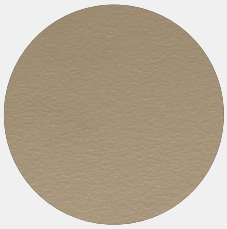

Итальянское золото .IG

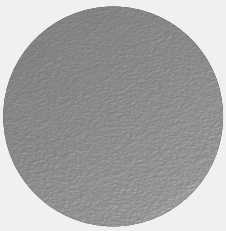

Никель .N

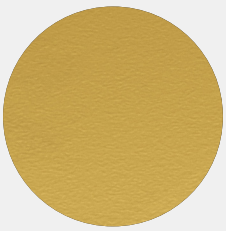

Латунь .L

Полиграфия не передает нюансы цветовой палитры. Закажите образцы Арт. 101301 (с. 42)

ТЕХНИЧЕСКАЯ ИНФОРМАЦИЯ

ГОРИЗОНТАЛЬНЫЙ ПРОФИЛЬ ELEGANT С УПЛОТНИТЕЛЕМ

Артикул	Длина, мм
El0131.0296.*	296
El0131.0446.*	446
El0131.0496.*	496
El0131.0596.*	596

Чтобы указать цвет, добавьте в артикул соответствующие символы (с. 25)

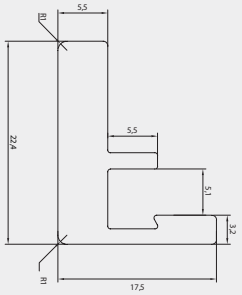



ВЕРТИКАЛЬНЫЙ ПРОФИЛЬ ELEGANT С УПЛОТНИТЕЛЕМ

Артикул	Длина, мм
S0132.3000.*	3000

Чтобы указать цвет, добавьте в артикул соответствующие символы (с. 25)

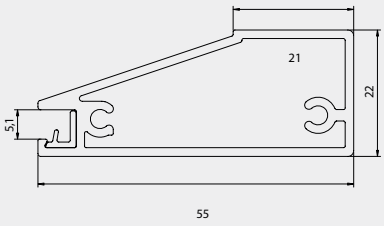



ПРОФИЛЬ-РУЧКА

Артикул	Длина, мм
131.902.3000.*	3000

Чтобы указать цвет, добавьте в артикул соответствующие символы (с. 25)

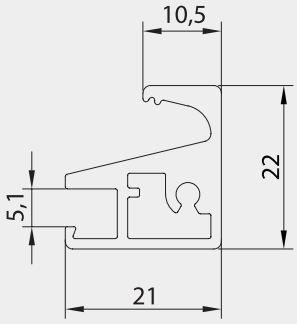

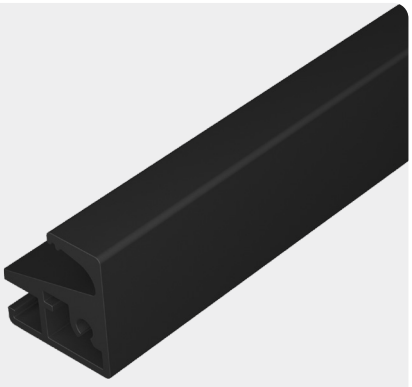

ДЛЯ СБОРКИ ТАКЖЕ ПОНАДОБИТСЯ

Наименование	Артикул	Кол-во
Саморез 3,9х25	S01.*	6 шт.

Фасады по индивидуальным размерам рассчитываются под проект

Стекло должно быть с обработанной по периметру фаской

ЗАПИЛ И ГАБАРИТЫ ВСТАВКИ

ПРОФИЛЬ-РУЧКА

A = высота фасада, B = ширина фасада

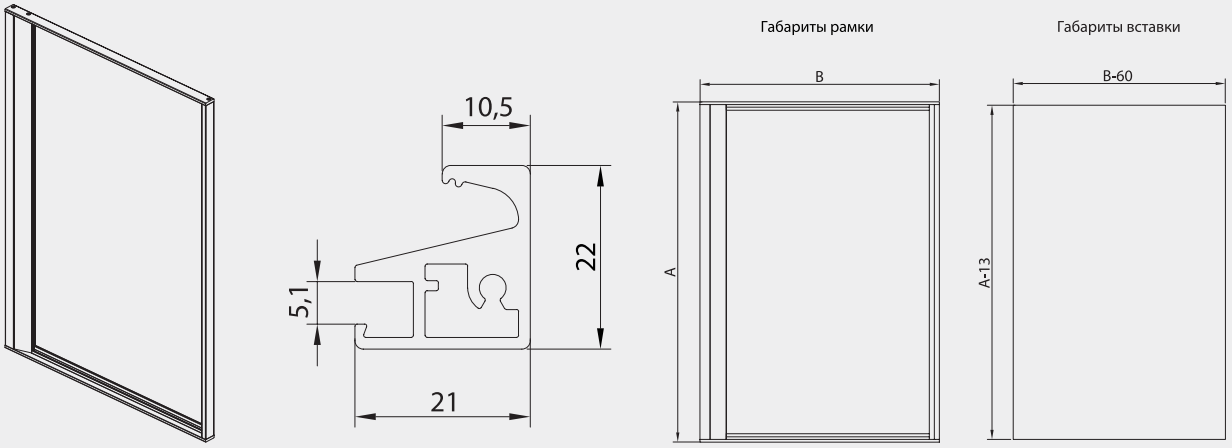

ГОРИЗОНТАЛЬНЫЙ ПРОФИЛЬ

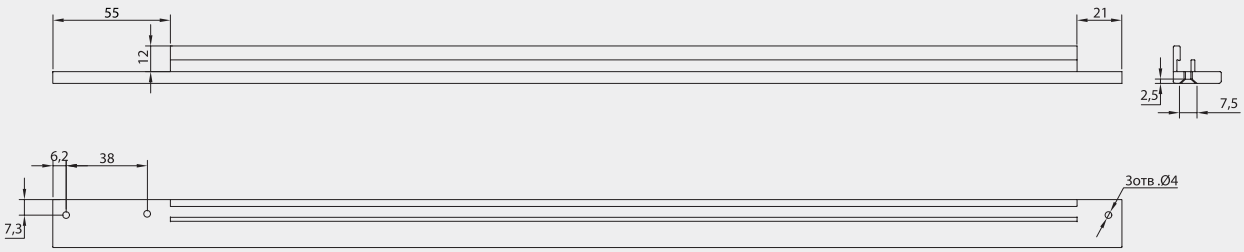

СБОРКА ФАСАДА

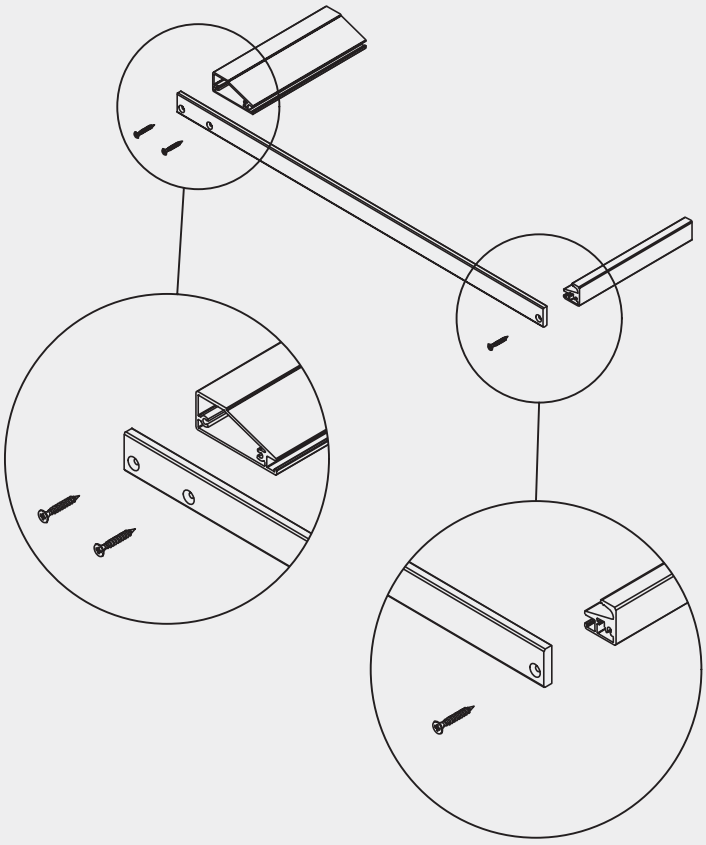

При сборке фасада профиль-ручку необходимо дополнительно обработать силиконом в зоне установки стекла!