

JAZZ

УЗКИЙ АЛЮМИНИЕВЫЙ ПРОФИЛЬ ПОД РАЗЛИЧНЫЕ ТИПЫ ПЕТЕЛЬ

Благодаря сочетаниям с различными типами петель предоставляется разнообразие вариантов применения профиля. Воздушные конструкции соответствуют тенденциям легкости и минимализма в современной мебели.

РАМОЧНЫЙ ПРОФИЛЬ JAZZ

Артикул	Цвет	Длина *
2504.5400B	черный	5400 мм
2504.5400G	золото	5400 мм
2504.3000M	мокко	3000 мм
2504.5400S	нерж.сталь	5400 мм

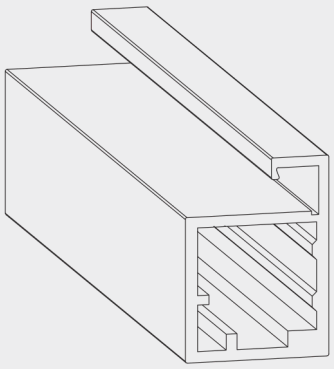

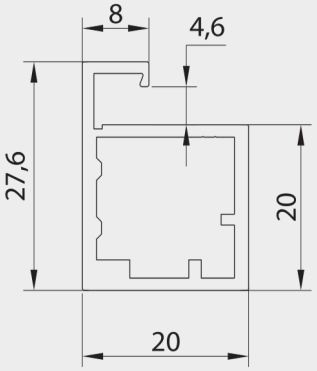

ПРОФИЛЬ-РУЧКА JAZZ

Артикул	Цвет	Длина *
2503.5400B	черный	5400 мм
2503.5400G	золото	5400 мм
2503.3000M	мокко	3000 мм
2503.5400S	нерж.сталь	5400 мм

**другие размеры по запросу*

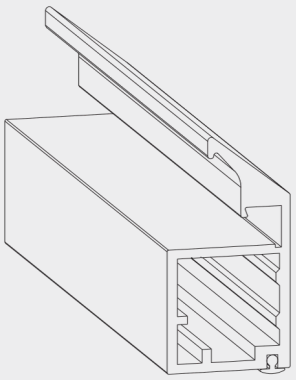

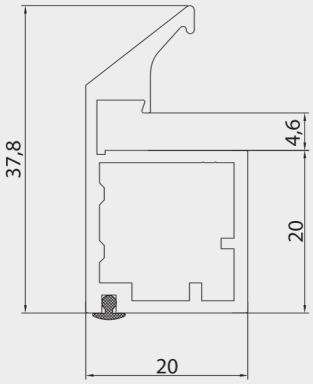

ПАЛИТРА ПРОФИЛЯ


черный


золото


мокко


нерж. сталь

〈 Полиграфия не передает нюансы цветовой палитры. Закажите образцы Арт. 101301 (с. 46)

ДЛЯ СБОРКИ ТАКЖЕ ПОНАДОБИТСЯ

Наименование	Артикул	Кол-во
Уплотнитель	532917	отгружается пог. м
Сборочные уголки с винтами	2500.00T	4 шт.

РАСЧЕТ ВСТАВКИ

Высота фасада -5 мм
Ширина фасада -5 мм

Максимальная рекомендуемая высота фасада:
3000 мм

ПРОФИЛЬ JAZZ С ПЕТЛЯМИ JAZZ

УСТАНОВКА ПЕТЛИ В ПРОФИЛЬ JAZZ



ПЕТЛЯ JAZZ 100°

Цвет	черный	золото	мокко	нерж.сталь
Артикул	100.F2B	100.F2G	100.F2M	100.F2S

*Комплектация: петля Jazz **накладная,** откр. 100° – 1 шт., заглушка на плечо петли – 1 шт., заглушка на чашку петли – 1 шт., винты M4X8 – 2 шт., саморезы ST4X14 – 4 шт.*

Цвет	черный	золото	мокко	нерж.сталь
Артикул	100.H2B	100.H2G	100.H2M	100.H2S

*Комплектация: петля Jazz **полунакладная**, откр. 100° – 1 шт., заглушка на плечо петли – 1 шт., заглушка на чашку петли – 1 шт., винты M4X8 – 2 шт., саморезы ST4X14 – 4 шт.*



Используйте винты из комплекта

ТЕХНИЧЕСКИЕ ХАРАКТЕРИСТИКИ

- Для фасадов из алюминиевого профиля толщиной 25–28 мм, шириной 20–22 мм
- Открывание 100°, встроенная система амортизации
- Макс. наложение: D=19 мм (накладная), D=10 мм (полунакладная)
- Регулировка по глубине: +2.0/-2.0 мм
- Регулировка по высоте: +2.5/-2.5 мм
- Регулировка по ширине: ±3.0 мм
- Цвета заглушек: черный, золото, мокко, нерж. сталь

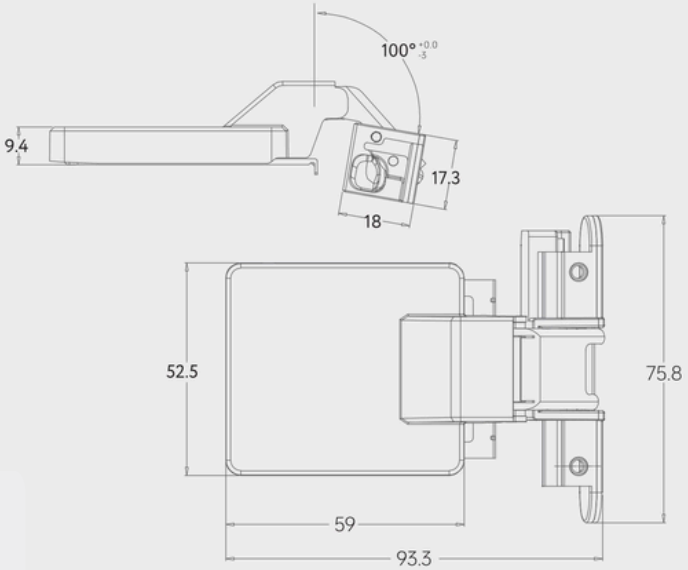

Рекомендуемое количество петель

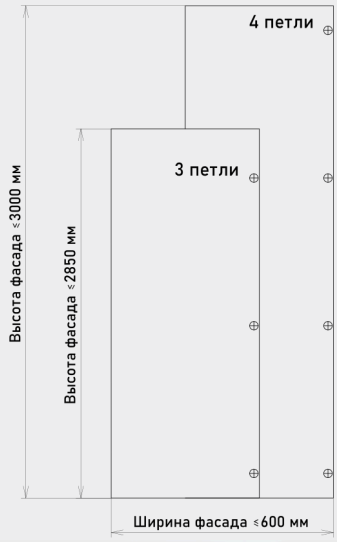

Нагрузка на одну петлю: 10 кг

ПРИСАДКИ ПРОФИЛЯ JAZZ ДЛЯ СБОРОЧНОГО УГОЛКА

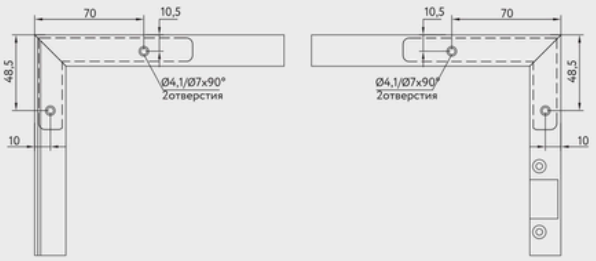

ПЕТЛЯ JAZZ 100°

НЕОБХОДИМОЕ ПРОСТРАНСТВО

НАКЛАДНАЯ КОНСТРУКЦИЯ

W 20 21 22

D 17 18 19

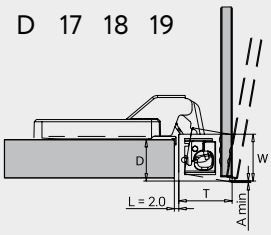

Открывание 100°

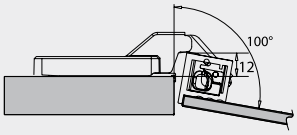

ПОЛУНАКЛАДНАЯ КОНСТРУКЦИЯ

W 20 21 22

D 8 9 10

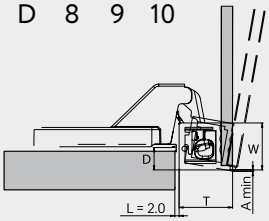

Открывание 100°

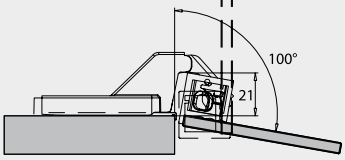

A / W \ T	25	26	27	28
20	0,6	1,5	2,7	4,0
21	0,6	0,7	1,8	3,0
22	0,6	0,7	0,8	2,0

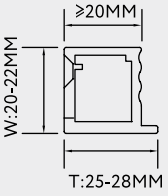

сечение профиля

*для профиля JAZZ параметр A = минимум 3,3 мм

L — Зазор между фасадом и торцом боковой панели

A — Минимальный зазор (фуга)

D — Наложение фасада

T — Толщина фасада / Толщина профиля

ВАЖНО ⚠

Мин. зазор A рассчитывается исходя из толщины фасада, расположенного под прямым углом.

Если фасад имеет закругленный угол, значение будет уменьшаться в зависимости от радиуса кромки.

Рекомендуется пробная установка.

КАРТА СВЕРЛЕНИЯ БОКОВИНЫ И ФРЕЗЕРОВКИ ПРОФИЛЯ

Сверление боковины

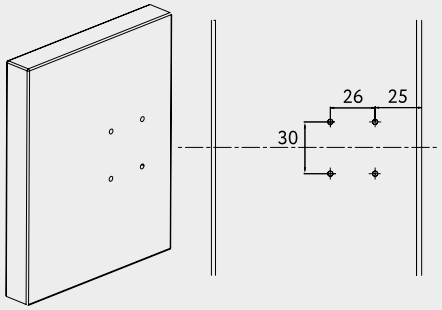

Фрезеровка под чашку (размеры профиля см. левее)

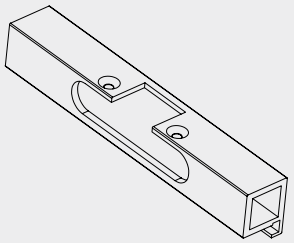

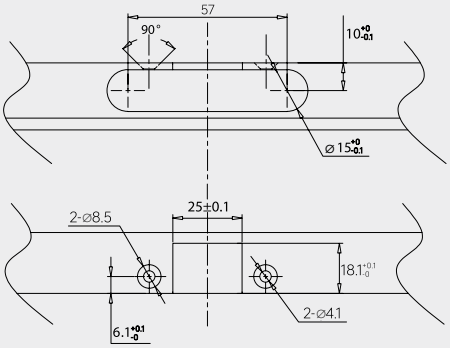

ТРЕХМЕРНАЯ РЕГУЛИРОВКА

⚠ Регулировочные винты являются высокоточными компонентами, использование электроинструментов для регулировки запрещено.

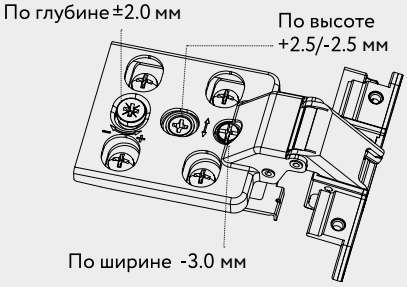

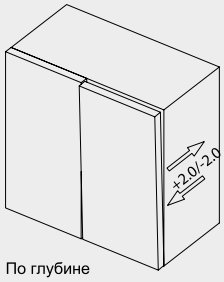

По глубине

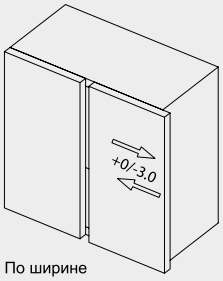

По ширине

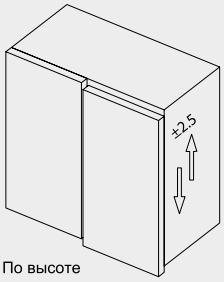

По высоте

ПРОФИЛЬ JAZZ
СО СКРЫТЫМИ ПЕТЛЯМИ JAZZ AIR

УСТАНОВКА ПЕТЛИ В СБОРОЧНЫЙ УГОЛОК ПРОФИЛЯ JAZZ

СКРЫТАЯ ПЕТЛЯ JAZZ AIR 105°

Артикул V5.105B

- встроенная система амортизации
- цвет черный

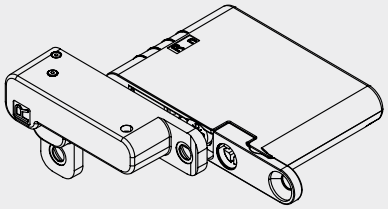

ФРЕЗЕРОВКА ПРОФИЛЯ JAZZ И КОРПУСА ПОД СКРЫТУЮ ПЕТЛЮ JAZZ AIR

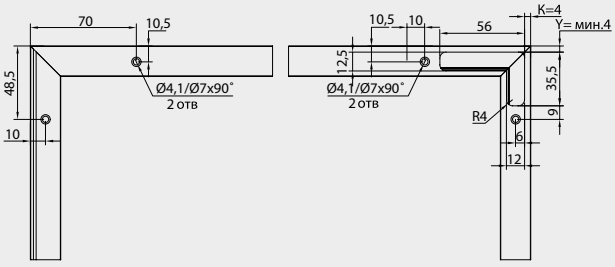

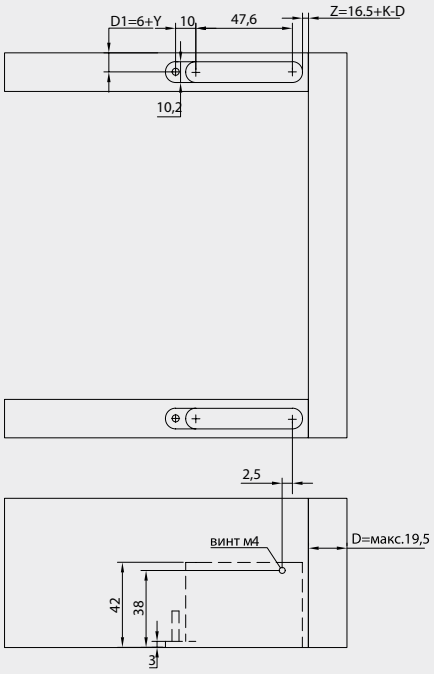

СБОРКА ФАСАДА

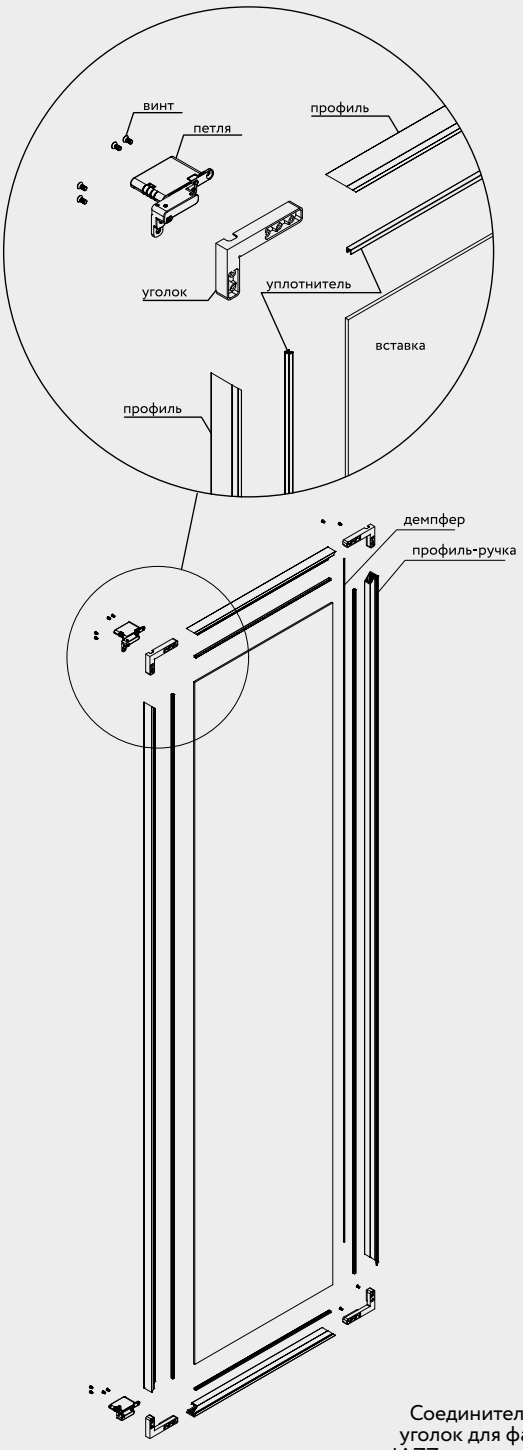

Соединительный уголок для фасада JAZZ подходит для установки скрытой петли Jazz Air